1　消　防　の　概　況

（富士山南東消防本部・三島消防署）

一目でわかる消防

（令和5年4月1日現在）

管轄地域面積
226.98㎢
（受託地区を含む。）

人口　199,491人
世帯　90,199世帯

職 員 数　262人
うち女性　5人
うち再任用　14人

令和5年度当初予算
2,945,000千円

消防署　3署
分　署　2署
分遣所　3所
指令センター　1所

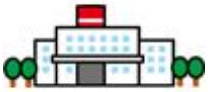

防火対象物数
6,976対象物

危険物施設数
489施設

消防水利
3,746基（箇所）

消防ポンプ車　11台
救助工作車　2台

救急車　10台

特殊車両
はしご車　1台
化学車　1台
水槽車　1台

指揮車　3台
その他車両　14台

火災統計
発生件数　39件
死者　2人
負傷者　9人

救急統計
出動件数　9,163件
搬送人員　7,612人

救助統計
出動件数　98件
救助人員　74人

災害等受信統計
全受信件数　11,717件
災害受信件数　9,102件

統計件数については、令和４年1月1日から令和４年12月31日までの間の件数を示しています。

令和４年　市町別署所別災害出動件数

令和4年1月1日～令和4年12月31日

災害種別	発生場所	三島市	裾野市	長泉町	合計	前年	増減
火災	災害件数(件)	13	20	6	39	54	△ 15
	三島消防署	10	8	3	21	29	△ 8
	北分署	9	4	3	16	17	△ 1
	錦田分遣所	7	1	1	9	13	△ 4
	中郷分遣所	3			3	9	△ 6
	裾野消防署	1	18	2	21	22	△ 1
	伊豆島田分署		17	3	20	21	△ 1
	須山分遣所		6		6	5	1
	長泉消防署	6	11	6	23	27	△ 4
救助	災害件数(件)	56	24	18	98	95	3
	三島消防署	53	3	7	63	52	11
	北分署	26	2	6	34	31	3
	錦田分遣所	26			26	23	3
	中郷分遣所	8			8	6	2
	裾野消防署	4	23	11	38	34	4
	伊豆島田分署	4	18	4	26	31	△ 5
	須山分遣所		9		9	11	△ 2
	長泉消防署	11	5	18	34	32	2
警戒その他	災害件数(件)	802	386	271	1,459	1,314	145
	三島消防署	464	3	12	479	436	43
	北分署	273	3	30	306	251	55
	錦田分遣所	171		4	175	171	4
	中郷分遣所	119			119	118	1
	裾野消防署	9	274	7	290	252	38
	伊豆島田分署	53	128	43	224	228	△ 4
	須山分遣所		59		59	35	24
	長泉消防署	104	27	243	374	312	62
救急	災害件数(件)	5,284	2,136	1,743	9,163	8,033	1,130
	三島消防署	2,594	5	37	2,636	2,449	187
	北分署	2,087	23	285	2,395	1,948	447
	錦田分遣所	－	－	－		－	－
	中郷分遣所	－	－	－		－	－
	裾野消防署	16	922	13	951	846	105
	伊豆島田分署	434	841	265	1,540	1,393	147
	須山分遣所	5	285	3	293	212	81
	長泉消防署	148	60	1,140	1,348	1,185	163

※　市町別署所別災害出動件数は、指揮車やその他車両等を除いた出動計画により部隊編成される車両の出動件数を示します。

※　災害種別『火災』、『救助』及び『警戒その他』は、災害事案１件に対して、複数の署所から出動する場合があり、１つの署所から２台以上の消防車両が出動した場合においても、１件として計上してあります。

富士山南東消防のあゆみ

平成 28 年　4 月	富士山南東消防本部の運用を開始
〃　9 月	消防広域化による様々なスケールメリットを生かした中長期的な消防本部のあり方を検討するため、若手・中堅職員 8 名で構成された「富士山南東消防本部あり方検討委員会」を開催。平成 29 年 3 月までに 13 回開催した。
〃　12 月	消防ポンプ車 1 台を更新し、北分遣所に配置した。 高規格救急車 1 台を更新し、北分遣所に配置した。 資機材搬送車 1 台を更新し、三島消防署に配置した。
平成 29 年　3 月	指揮広報車 1 台を更新し、裾野消防署に配置した。
〃　4 月	指揮支援隊を発隊した。
	隔日勤務者の勤務体制を 2 部制に統一する。
	違反対象物公表制度の運用を開始した。
〃　8 月	第 46 回全国消防救助技術大会に出場。「ほふく救出」で入賞を果たす。
〃　11 月	はしご付消防自動車 1 台を更新し、三島消防署に配置した。
平成 30 年　11 月	高規格救急車 1 台を更新し、裾野消防署に配置した。
平成 31 年　2 月	水槽付消防ポンプ車 1 台を更新し、須山分遣所に配置した。 連絡車 1 台を更新し、裾野消防署に配置した。 指揮車 1 台を更新し、長泉消防署に配置した。
令和元年　12 月	救助工作車 1 台を更新し、三島消防署に配置した。
令和 2 年　1 月	総務省消防庁から緊急消防援助隊装備品として、高性能ボート 1 台の貸与を受け、三島消防署に配備した。
〃　2 月	高規格救急車 1 台を更新し、長泉消防署に配置した。
〃　4 月	北分遣所を北分署に改めた。 茶畑分遣所を廃し、伊豆島田分署を設置した。 伊豆島田分署設置に伴い、三島市及び裾野市において一部管轄区域の見直しを行った。 指揮支援隊を廃し、指揮隊を発隊した。
〃　11 月	連絡車 1 台を更新し、三島消防署に配置した。 広報車 2 台を更新し、消防本部及び長泉消防署に配置した。
令和 3 年　3 月	高規格救急車 1 台を更新し、伊豆島田分署に配置した。
〃　12 月	塔体付消防ポンプ自動車 1 台を長泉消防署へ配置した。
令和 5 年　1 月	高規格救急車 1 台を更新し、須山分遣所に配置した。

歴代正副管理者及び歴代消防長　（令和５年４月１日現在）

管理者

氏　名	就任年月	退任年月	備　考
豊岡　武士	平成 28 年１月	－	三 島 市 長

副管理者

氏　名	就任年月	退任年月	備　考
髙村　謙二	平成 28 年１月	令和４年１月	裾 野 市 長
遠藤日出夫	平成 28 年１月	平成 29 年 10 月	長 泉 町 長
中村　正藏	平成 28 年１月	平成 29 年３月	三島市副市長
池田　　修	平成 29 年 10 月	－	長 泉 町 長
村田　　悠	令和４年１月	－	裾 野 市 長

消防長

氏　名	就任年月	退任年月	備　考
齋藤　　忍	平成 28 年４月	平成 31 年３月	
風間　光明	平成 31 年４月	令和４年３月	
加藤　浩昭	令和４年４月	令和５年３月	
羽田　浩二	令和５年４月	－	

歴代組合議会議長及び副議長　（令和５年４月１日現在）

議長

氏　名	就任年月	退任年月	備　考
土屋　俊博	平成 28 年４月	平成 31 年２月	
松田　吉嗣	令和元年５月	－	

副議長

氏　名	就任年月	退任年月	備　考
杉本　和男	平成 28 年４月	平成 30 年 10 月	
佐野　利安	平成 31 年２月	令和４年 10 月	
二ノ宮善明	令和５年２月	－	

管轄地域の概要

地勢

静岡県の東部に位置するこの地域は、世界文化遺産の富士山の麓に、東には箱根外輪山、西には愛鷹連山、南に駿河湾を望み、豊富な地下水にも恵まれ、美しい自然に囲まれた地域である。

近年では、新東名高速道路や伊豆縦貫自動車道が開通し、東海道新幹線等の鉄道網と共に交通アクセスの利便性にも優れている。

面積・人口・世帯数

富士山南東消防本部が管轄する地域は、226.98 ㎢の面積に 199,491 人の住民が生活している。

（令和 5 年 4 月 1 日現在）

区分＼地域	合　計	三島市	裾野市	長泉町	受託地区[1]
面　積　（㎢）	226.98	62.02	138.12	26.63	0.21
人　口　（人）	199,491	106,740	49,410	43,268	73
世帯数（世帯）	90,199	49,942	21,613	18,602	42

[1] 御殿場市から受託した御殿場市神山須釜地区。

位置図

静岡県
469
須山分遣所
24
JR 御殿場線
裾野市
裾野 IC
岩波
裾野消防署
消防本部・署
分署・分遣所
394
長泉町
裾野
伊豆島田分署
三島市
246
21
新東名高速道路
長泉沼津 IC
長泉
三島萩
東名高速道路
長泉なめり
三島加茂
長泉消防署
1
下土狩
三島
北分署
東海道新幹線
22
142
JR 東海道本線
錦田分遣所
中郷分遣所
富士山南東消防本部
三島消防署
136
伊豆箱根鉄道駿豆線

予　算

令和５年度　富士山南東消防組合会計　当初予算

歳　入

款	金額（千円）
1 分担金及び負担金	2,686,917
2 使用料及び手数料	3,146
3 国庫支出金	14,818
4 県支出金	7,236
5 財産収入	1,191
6 寄附金	1
7 繰越金	1
8 諸収入	22,990
9 組合債	208,700
合　　計	2,945,000

歳　出

款	金額（千円）
1 議会費	1,106
2 総務費	65,875
3 消防費	2,787,478
4 公債費	76,291
5 予備費	14,250
合　　計	2,945,000

予算額の人口世帯費

（令和５年４月１日現在）

当初予算額（千円）	管轄地域の人口 一人当たり（円）	管轄地域の世帯 一世帯当たり（円）
2,945,000	14,762	32,650

令和５年度 富士山南東消防組合会計 当初予算 款別（節別）明細書

款 節	01 議会費	02 総務費	03 消防費	04 公債費	05 予備費	合計 （千円）	構成比 （%）
01 報酬	678	772				1,450	0.05
02 給料		111	987,350			987,461	33.53
03 職員手当等			936,268			936,268	31.79
04 共済費			348,000			348,000	11.82
07 報償費		50	966			1,016	0.04
08 旅費	41	653	6,601			7,295	0.25
09 交際費	50	50	30			130	0.01
10 需用費	41	15,481	120,091			135,613	4.60
11 役務費	127	7,271	25,716			33,114	1.13
12 委託料		9,473	102,509			111,982	3.80
13 使用料及び賃借料	169	28,219	9,108			37,496	1.27
14 工事請負費			192,148			192,148	6.52
15 原材料費			29			29	0.00
17 備品購入費			41,983			41,983	1.43
18 負担金補助及び交付金		3,795	15,168			18,963	0.64
22 償還金利子及び割引料				76,291		76,291	2.59
26 公課費			1,511			1,511	0.05
28 予備費					14,250	14,250	0.48
合　　計	1,106	65,875	2,787,478	76,291	14,250	2,945,000	100.00

組合の組織図

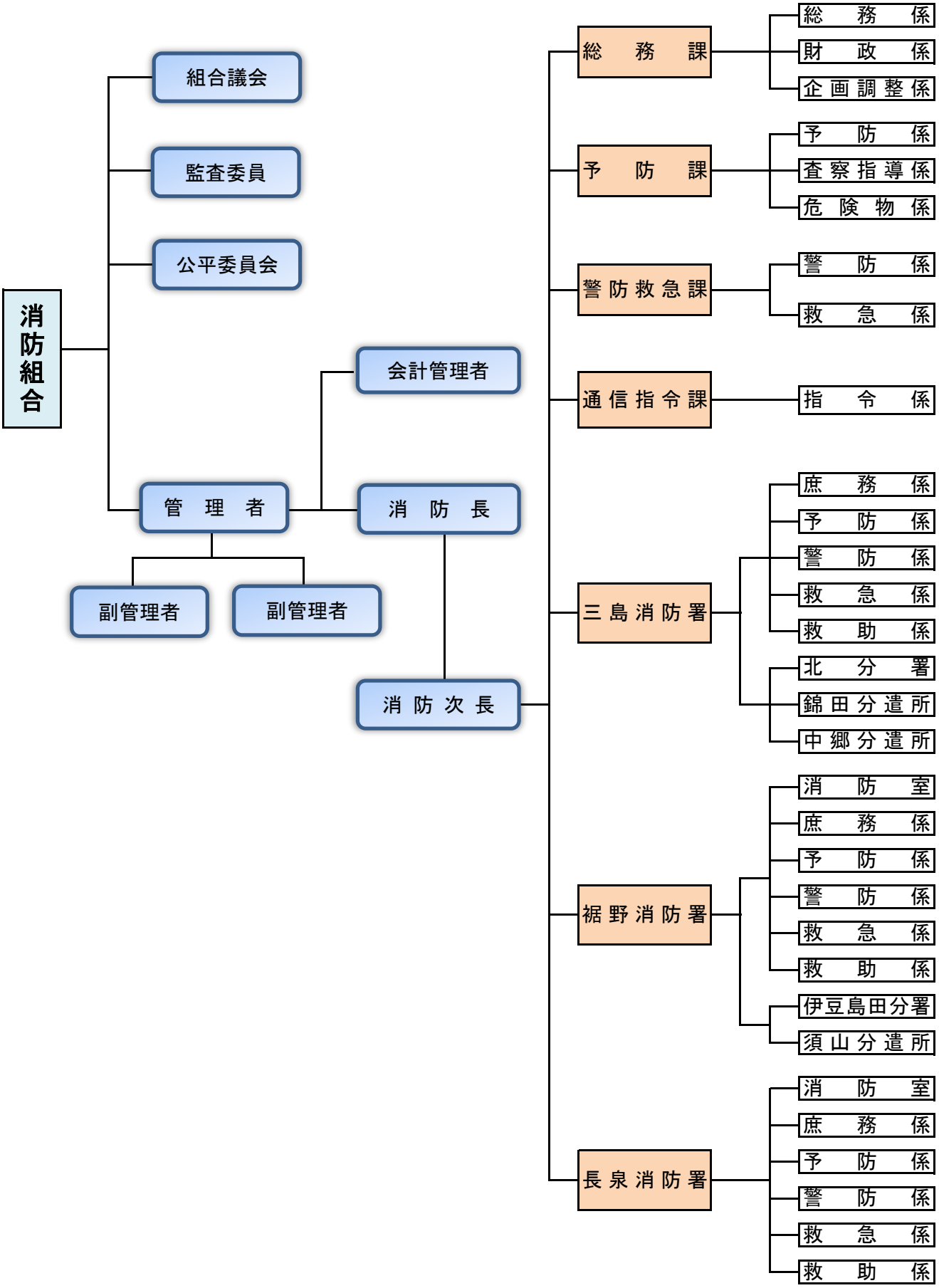
消防組合
組合議会
監査委員
公平委員会
管理者
副管理者
副管理者
会計管理者
消防長
消防次長
総務課
総務係
財政係
企画調整係
予防課
予防係
査察指導係
危険物係
警防救急課
警防係
救急係
通信指令課
指令係
三島消防署
庶務係
予防係
警防係
救急係
救助係
北分署
錦田分遣所
中郷分遣所
裾野消防署
消防室
庶務係
予防係
警防係
救急係
救助係
伊豆島田分署
須山分遣所
長泉消防署
消防室
庶務係
予防係
警防係
救急係
救助係

職員の階級別配置状況

（令和5年4月1日現在）

区分＼階級	合　計（人）	消防正監	消防監	消防司令長	消防司令	消防司令補	消防士長	消防副士長	消防士
合　計	262 (5)　【14】	1	4	8	43	63 【11】	49 【3】	62 (5)	32
消　防　長	1	1							
消　防　次　長	1		1						
総　務　課	21 (1)　【4】			1	2	8 【4】	2	2 (1)	6
予　防　課	10 【2】			1	2	5 【2】	1	1	
警防救急課	17 【2】			2	6	8 【2】	1		
消防本部	10 【2】			1	2	6 【2】	1		
指　揮　隊	7			1	4	2			
通信指令課	20 【2】			1	4	5	6 【2】	4	
三島消防署	90 (1)　【2】		1	1	11	17 【2】	17	27 (1)	16
消　防　署	62 (1)　【2】		1	1	8	12 【2】	10	20 (1)	10
北　分　署	18				2	3	5	4	4
錦田分遣所	10				1	2	2	3	2
中郷分遣所									
裾野消防署	65 (2)　【1】		1	1	10	16	15 【1】	16 (2)	6
消　防　署	37 【1】		1	1	7	8	7 【1】	9	4
伊豆島田分署	18 (2)				2	4	5	5 (2)	2
須山分遣所	10				1	4	3	2	
長泉消防署	37 (1)　【1】		1	1	8	4 【1】	7	12 (1)	4

（　）は内数で、女性消防吏員数を、【　】は内数で、再任用職員数を示す。

職員の階級別年齢状況

（令和5年4月1日現在）

年齢＼階級	合　計（人）	消防正監	消防監	消防司令長	消防司令	消防司令補	消防士長	消防副士長	消防士
合　計	262 (5) 【14】	1	4	8	43	63 【11】	49 【3】	62 (5)	32
18　歳	3								3
19　歳	1								1
20　歳	2								2
21　歳	5								5
22　歳	5								5
23　歳	5								5
24　歳	2								2
25　歳	6								6
26　歳	7							4	3
27　歳	6 (1)							6 (1)	
28　歳	5 (1)							5 (1)	
29　歳	11							11	
30　歳	9							9	
31　歳	16 (1)						1	15 (1)	
32　歳	10						4	6	
33　歳	1						1		
34　歳	12 (2)						8	4 (2)	
35　歳	9						7	2	
36　歳	9						9		
37　歳	4						4		
38　歳	4						4		
39　歳	10					9	1		
40　歳	5					4	1		
41　歳	3					3			
42　歳	3					1	2		
43　歳	9					8	1		
44　歳	5					4	1		
45　歳	6				1	4	1		
46　歳	3					3			
47　歳	10				3	7			
48　歳	9				4	4	1		
49　歳	8				4	4			
50　歳	5				4	1			
51　歳	5			1	4				
52　歳	7				7				
53　歳	5			2	3				
54　歳	2				2				
55　歳	7				7				
56　歳	4		1	2	1				
57　歳	3		2		1				
58　歳	3			2	1				
59　歳	4	1	1	1	1				
60　歳	4 【4】					3 【3】	1 【1】		
61　歳	2 【2】					1 【1】	1 【1】		
62　歳	2 【2】					2 【2】			
63　歳	3 【3】					3 【3】			
64　歳	3 【3】					2 【2】	1 【1】		
65　歳									

（　）は内数で、女性消防吏員数を、【　】は内数で、再任用職員数を示す。

職員の階級別勤続年数

（令和5年4月1日現在）

勤続年数＼階級	合　計（人）	消防正監	消防監	消防司令長	消防司令	消防司令補	消防士長	消防副士長	消防士
合　計	262 (5) 【14】	1	4	8	43	63 【11】	49 【3】	62 (5)	32
1年未満	10 【4】					3 【3】	1 【1】		6
1　年	6 【2】					1 【1】	1 【1】		4
2　年	6 【2】					2 【2】			4
3　年	10 【3】					3 【3】			7
4　年	8 【3】					2 【2】	1 【1】	2	3
5　年	9 (1)							6 (1)	3
6　年	10							7	3
7　年	8 (1)							6 (1)	2
8　年	12							12	
9　年	12 (1)						2	10 (1)	
10　年	10 (1)						3	7 (1)	
11　年	7						4	3	
12　年	9						5	4	
13　年	8						4	4	
14　年	12 (1)						11	1 (1)	
15　年	6					3	3		
16　年	8					6	2		
17　年	7					2	5		
18　年	3					2	1		
19　年	4					4			
20　年	6					4	2		
21　年	7					7			
22　年	3					1	2		
23　年	1					1			
24　年	7				2	4	1		
25　年	5				1	4			
26　年	4					4			
27　年	8			1	3	4			
28　年	6				3	2	1		
29　年	8				5	3			
30　年	7			1	5	1			
31　年	5			1	4				
32　年	4		1	1	2				
33　年	5				5				
34　年	5			1	4				
35　年	4		1		3				
36　年	2			1	1				
37　年	4				4				
38　年	1			1					
39　年	3	1	1		1				
40　年	1		1						
41　年	1			1					

（　）は内数で、女性消防吏員数を、【　】は内数で、再任用職員数を示す。

職員教育の実施状況

令和4年度受講分

受講科目			人数
消防大学校	総合教育	幹部科	2
	専科教育	警防科	
		救急科	1
		新任教官科	
	その他	査察業務マネジメントコース	
静岡県消防学校	初任教育	初任科	4
	幹部教育	中級幹部科	2
	専科教育	救助科	4
		警防科	4
		予防査察・危険物科	4
		救急科	4
		火災調査科	4
	特別教育	実践的大規模災害対応講習	1
		指令センター員講習	2
		女性消防吏員講習	1
救急救命研修所		救急救命士研修課程	3
階層別研修	市町村振興協会	新任管理者研修	2
		新任監督者研修	2
		中堅職員研修	2
		地方自治法研修	8
		民法研修	
		法制執務研修	4
	近隣市町合同研修	新任課長級研修	2
		新任課長補佐級研修	5
		新任係長級研修	3
		新任主任研修	2

受講科目		人数
安全衛生管理	安全衛生推進者養成講習	7

講習名		人数
資格取得講習等	玉掛け技能講習（一般コース）	4
	小型移動式クレーン運転技能講習	4
	酸素欠乏・硫化水素危険作業主任者技能講習	5
	伐木等業務従事者特別教育追加講習	6
	2級小型船舶操縦士	2
	ロープレスキュー講習	
	国民保護CRテロ初動セミナー	1
	安全運転講習	
	高所作業車運転技能講習	4

消防施設の状況

（令和５年４月１日現在）

富士山南東消防本部

運用開始年月　平成 28 年４月
体　　制　１消防本部３消防署２分署３分遣所
所 在 地　三島市南田町４番 40 号

三島消防署

運用開始年月　平成 18 年９月
敷地面積　6,466.58 ㎡
延べ面積　3,506.81 ㎡
建築経費　947 百万円
所 在 地　三島市南田町４番 40 号

北分署

運用開始年月　昭和 59 年１月
敷地面積　1,184.20 ㎡
延べ面積　305.70 ㎡
建築経費　47 百万円
所 在 地　三島市文教町２丁目１番 32 号

錦田分遣所

運用開始年月　平成９年３月
敷地面積　449.72 ㎡
延べ面積　131.18 ㎡
建築経費　55 百万円
所 在 地　三島市谷田（並木）294 番地の１

中郷分遣所

運用開始年月　昭和 49 年５月
敷地面積　410.92 ㎡
延べ面積　158.80 ㎡
建築経費　11 百万円
所 在 地　三島市中島 85 番地の 14

消防指令センター

運用開始年月　平成 27 年 10 月
延べ面積　328.23 ㎡
建築経費　167.4 百万円
所 在 地　三島市南田町 4 番 40 号

裾野消防署

運用開始年月　平成 15 年 3 月
敷地面積　4,555.00 ㎡
延べ面積　3,447.80 ㎡
建築経費　1,135 百万円
所 在 地　裾野市石脇 515 番地

伊豆島田分署

運用開始年月　令和 2 年 4 月
敷地面積　1,803.20 ㎡
延べ面積　955.63 ㎡
建築経費　466 百万円
所 在 地　裾野市伊豆島田 343 番地の 1

須山分遣所

運用開始年月　平成 21 年 12 月
敷地面積　1,991.45 ㎡
延べ面積　414.49 ㎡
建築経費　179 百万円
所 在 地　裾野市須山 1545 番地の 8

長泉消防署

運用開始年月　平成元年 3 月
敷地面積　1,515.73 ㎡
延べ面積　1,627.73 ㎡
建築経費　277 百万円
所 在 地　駿東郡長泉町中土狩 910 番地の 1

消防車両の状況

（令和５年４月１日現在）

消防ポンプ自動車	11 台（水槽付を含む。）
救急自動車	10 台
救助工作車	2 台
化学消防車	1 台
はしご付消防自動車	1 台
小型動力ポンプ付水槽車	1 台
指揮車	3 台
その他の車両	14 台

以下において配置場所を示す。

【消防本部】

車両名称	整備年度	緊援隊登録	特定財源等
指令車（三島 51）	平成 17 年度	-	その他
広報車（三島 52）	令和２年度	-	-
連絡車	令和２年度	-	–
ミニ消防車（三島 72）	平成 24 年度	-	その他
救急普及啓発広報車	平成 26 年度	-	その他

【三島消防署】

車両名称	整備年度	緊援隊登録	特定財源等
水槽付消防ポンプ自動車（三島 2）	平成 15 年度	○	国庫
小型動力ポンプ付水槽車（三島 10）	平成 11 年度	-	-
はしご付消防自動車（三島 31）	平成 29 年度	-	-
救助工作車（三島 41）	令和元年度	○	国庫
救急自動車（救急三島 2）	平成 23 年度	-	-
救急自動車（救急三島 4）	平成 22 年度	○	国庫
指揮車（三島指揮 1）	平成 23 年度	-	-
資機材搬送車（三島 71）	平成 28 年度	○	-

【北分署】

車両名称	整備年度	緊援隊登録	特定財源等
消防ポンプ自動車（三島 1）	平成 28 年度	-	-
救急自動車（救急三島 1）	平成 28 年度	-	-
救急自動車（救急三島 5）	平成 24 年度	-	その他

【錦田分遣所】

車両名称	整備年度	緊援隊登録	特定財源等
消防ポンプ自動車（三島 5）	平成 24 年度	-	-

【中郷分遣所】

車両名称	整備年度	緊援隊登録	特定財源等
水槽付消防ポンプ自動車（三島 4）	平成 22 年度	○	国庫

【裾野消防署】

車両名称	整備年度	緊援隊登録	特定財源等
水槽付消防ポンプ自動車（裾野 1）【非常用】[3]	平成 19 年度	-	国庫（防）
消防ポンプ自動車（裾野 5）【非常用】[3]	平成 14 年度	–	国庫（防）
化学消防車（裾野 6）	平成 27 年度	-	国庫（防）
救助工作車（裾野 41）	平成 27 年度	-	国庫（防）
救急自動車（救急裾野 1）	平成 30 年度	-	その他
指揮車（裾野指揮 1）	平成 20 年度	-	-
指揮広報車（裾野 61）	平成 28 年度	-	-
防火指導車（裾野 62）	平成 24 年度	-	-
資機材搬送車（裾野 71）	平成 26 年度	-	-
連絡車	平成 30 年度	-	-

【伊豆島田分署】

車両名称	整備年度	緊援隊登録	特定財源等
水槽付消防ポンプ自動車（裾野 4）	平成 17 年度	-	国庫（防）
救急自動車（救急裾野 2）	平成 23 年度	○	その他
救急自動車（救急裾野 3）	令和２年度	-	–

【須山分遣所】

車両名称	整備年度	緊援隊登録	特定財源等
水槽付消防ポンプ自動車（裾野 3）	平成 30 年度	○	国庫
救急自動車（救急裾野 5）	令和４年度	-	–
連絡車（裾野 75）	平成 21 年度	-	その他

【長泉消防署】

車両名称	整備年度	緊援隊登録	特定財源等
水槽付消防ポンプ自動車（長泉 1）【非常用】[3]	平成 23 年度	○	国庫
消防ポンプ自動車（長泉 3）	平成 26 年度	-	-
塔体付消防ポンプ自動車（長泉 32）	令和３年度	-	-
救急自動車（救急長泉 1）	令和元年度	-	その他
救急自動車（救急長泉 3）【非常用】[4]	平成 23 年度	-	その他
指揮車（南東指揮 1）	平成 30 年度	-	その他
広報車（長泉 52）	令和２年度	-	-
作業車（長泉 61）	平成 25 年度	-	-
連絡車	平成 17 年度	-	-

[3] 非常用消防ポンプ自動車とは、非常時の場合又は稼働中の消防用自動車等が故障した場合等に使用する車両である。

[4] 非常用救急自動車とは、多数の傷病者が発生した場合又は稼働中の救急自動車が故障した場合等に使用する車両である。

消防無線の状況

（令和5年4月1日現在）

	種別	配置場所	呼出名称	出力
三島消防署	基地局	消防指令センター	みしましれい	5 W
	〃	三島消防署	みしましょうぼう	〃
	移動局	指揮車	みしましき1	〃
	〃	消防ポンプ自動車	みしま1	〃
	〃	水槽付消防ポンプ自動車	〃 2	〃
	〃	〃	〃 4	〃
	〃	消防ポンプ自動車	〃 5	〃
	〃	小型動力ポンプ付水槽車	〃 10	〃
	〃	はしご付消防自動車	〃 31	〃
	〃	救助工作車	〃 41	〃
	〃	指令車	〃 51	〃
	〃	広報車	〃 52	〃
	〃	資機材搬送車	〃 71	〃
	〃	ミニ消防車	〃 72	〃
	〃	救急自動車	きゅうきゅうみしま1	〃
	〃	〃	〃 2	〃
	〃	〃	〃 4	〃
	〃	〃	〃 5	〃
	〃	三島消防署	みしまかはん1	〃
	携帯無線	三島消防署	みしま101～136	2 W
裾野消防署	基地局	裾野消防署	すそのしょうぼう	5 W
	移動局	指揮車	すそのしき1	〃
	〃	水槽付消防ポンプ自動車	すそのの1	〃
	〃	〃	〃 3	〃
	〃	〃	〃 4	〃
	〃	消防ポンプ自動車	〃 5	〃
	〃	化学消防車	〃 6	〃
	〃	救助工作車	〃 41	〃
	〃	指揮広報車	〃 61	〃
	〃	防火指導車	〃 62	〃
	〃	資機材搬送車	〃 71	〃
	〃	連絡車	〃 75	〃
	〃	救急自動車	きゅうきゅうすその1	〃
	〃	〃	〃 2	〃
	〃	〃	〃 3	〃
	〃	〃	〃 5	〃
	〃	裾野消防署	すそのたくじょう1	〃
	〃	〃	すそのかはん1	〃
	〃	〃	〃 2	〃
	〃	〃	〃 3	〃
	携帯無線	裾野消防署	すその101～118	2 W

	種別	配置場所	呼出名称	出力
長泉消防署	基地局	長泉消防署	ながいずみしょうぼう	1 W
	移動局	水槽付消防ポンプ自動車	ながいずみ1	5 W
	〃	消防ポンプ自動車	〃 3	〃
	〃	塔体付消防ポンプ自動車	〃 32	〃
	〃	指揮車	なんとうしき1	〃
	〃	広報車	ながいずみ52	〃
	〃	作業車	〃 61	〃
	〃	救急自動車	きゅうきゅうながいずみ1	〃
	〃	〃	〃 3	〃
	〃	長泉消防署	ながいずみたくじょう1	〃
	〃	〃	ながいずみかはん1	〃
	〃	〃	〃 2	〃
	携帯無線	長泉消防署	ながいずみ101～112	2 W

消防水利の状況

（令和5年4月1日現在）

種別			地域	合計	三島市	裾野市	長泉町
総数				3,746	1,842	1,236	668
消火栓	合計			2,660	1,416	823	421
	公設			2,585	1,359	814	412
	私設			75	57	9	9
防火水槽	合計			1,086	426	413	247
	公設	小計		571	256	231	84
		耐震防火水槽		409	185	158	66
		容量	100㎥以上	25	6	13	6
			60㎥以上100㎥未満				
			40㎥以上60㎥未満	372	179	135	58
			20㎥以上40㎥未満	12		10	2
		非耐震防火水槽		162	71	73	18
		容量	100㎥以上				
			60㎥以上100㎥未満	6	6		
			40㎥以上60㎥未満	105	42	45	18
			20㎥以上40㎥未満	51	23	28	
	私設	小計		515	170	182	163
		容量	100㎥以上	51	15	28	8
			60㎥以上100㎥未満	45	19	13	13
			40㎥以上60㎥未満	309	110	106	93
			20㎥以上40㎥未満	110	26	35	49